scaime

Вагові датчики — центральна опора
Тензодатчик - одноточковий

AXL

10 кг ... 75 кг

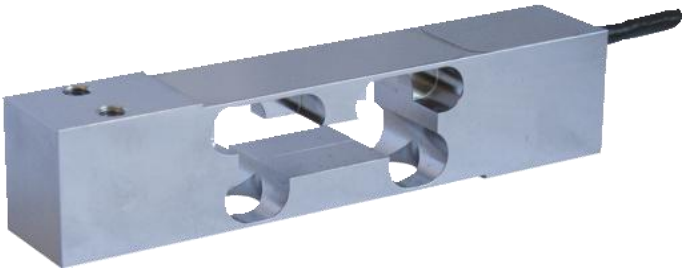

- Конструкція з нержавіючої сталі, герметично зварена (IP68)
- Сертифіковано до 3 000 d OIML R60 (до 50 кг)
- Ідеально підходить для ваг з одним датчиком та ваг-дозаторів, що використовуються у вологих умовах
- Компенсація ексцентриситету навантаження
- Запатентована конструкція, що поєднує високу точність та стійкість до впливу навколишнього середовища

- *Конструкція з нержавіючої сталі, герметично зварена (IP68)*
- *Сертифіковано до 3 000 d OIML R60 (до 50 кг)*
- *Ідеально підходить для платформних ваг у вологих умовах*
- *Компенсація зміщення центру навантаження*
- *Запатентована конструкція, що поєднує високу точність і високий рівень екологічної безпеки*

ATEX IECEx OIML

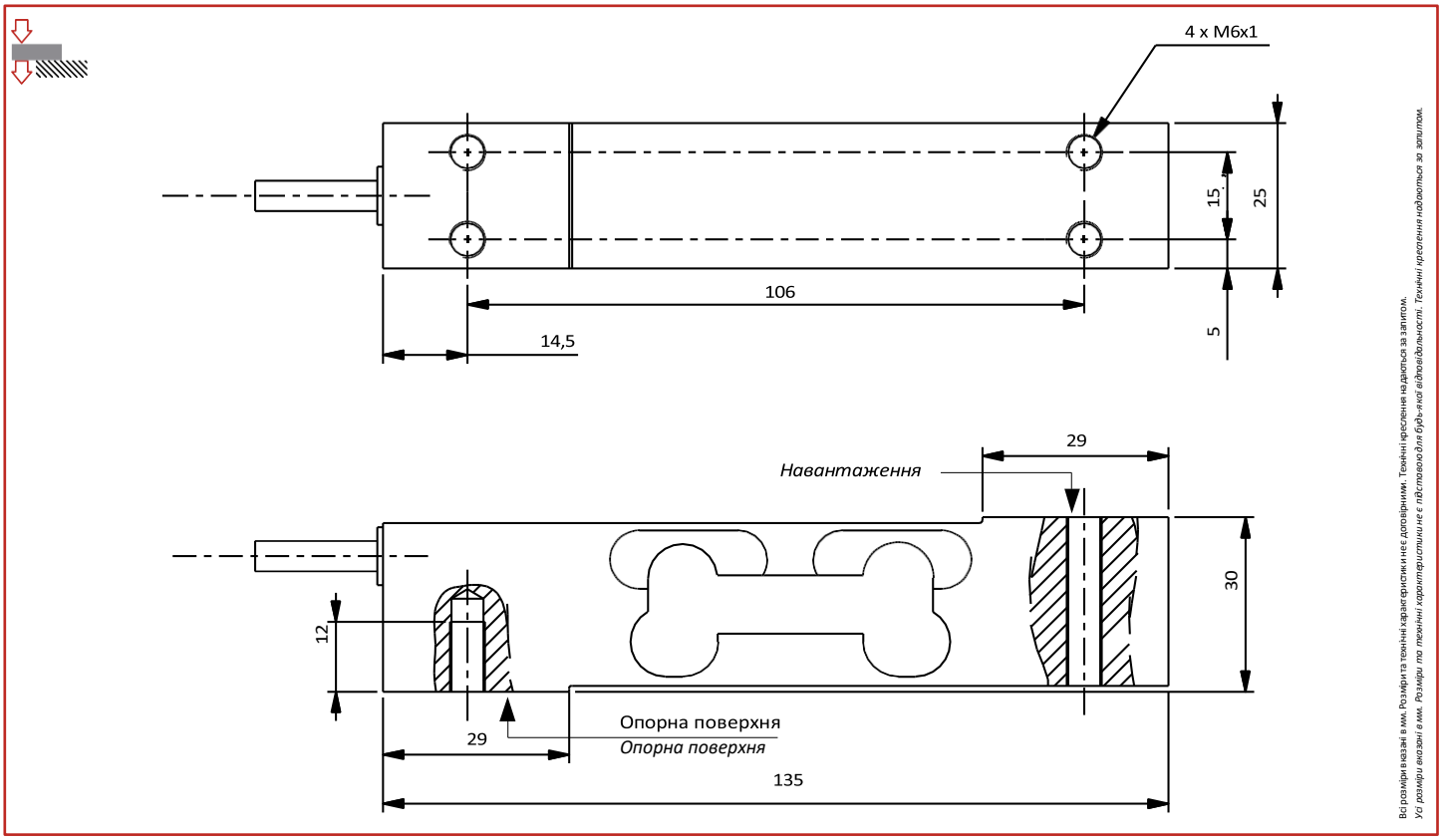

Електропроводка - *Wiring*					
+ живл.	+ сигнал	- сигнал	- живл.	+ реф.	- реф.
+ збудження	+ сигнал	- сигнал	- збудження	+ сенс	- сенс
коричневий	жовтий	білий	зелений	сірий	рожевий
коричневий	жовтий	білий	зелений	сірий	рожевий

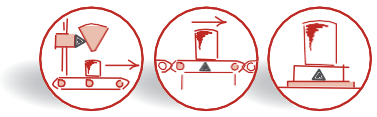

AXL

10 кг ... 75 кг

Характеристики - *Технічні характеристики*

МЕТРОЛОГІЧНІ	*METROLOGICAL*	P1	C3 5-й	C3 10-й/15-й	
Номінальна потужність (Cn)	*Номінальна потужність (Cn)*	10, 15, 20	10	15*, 20, 50, 75*	кг
Сумарна похибка	*Комбінована похибка*	±0,05	±0,017	±0,017	%Cn
Вплив температури на нуль	*Вплив температури на нуль*	±0,014	±0,0028	±0,0014 15e = ±0,0009	%Cn/°C
Вплив температури на чутливість	*Вплив температури на чутливість*	±0,0028	±0,0014	±0,0014	%Cn/°C
Повзучість (30 хв.)	*Похибка повзучості (30 хв.)*	±0,05	±0,025	±0,025	%Cn
Максимальний розмір платформи	*Максимальний розмір платформи*	400 x 400	400 x 400	400 x 400	мм
ОФІЦІЙНА МЕТРОЛОГІЯ OIML R60	***ЮРИДИЧНА МЕТРОЛОГІЯ OIML R60***				
Клас точності	*Клас точності*	-	C3	C3	
Максимальна потужність (Emax)	*Максимальна потужність (Emax)*	-	10	15*, 20, 50, 75*	кг
Макс. кількість інтервалів (nmax)	*Макс. кількість інтервалів LC (nmax)*	-	3 000	3 000	d OIML
Мінімальний інтервал перевірки (vmin)	*Мінімальний інтервал перевірки (vmin)*	-	2	1*, 2, 5, 5*	g
Z=Emax/(2xDR)	*Z=Emax/(2xDR)*	-	3 000	3 000	
ЕЛЕКТРИЧНІ	***ЕЛЕКТРИЧНІ***				
Діапазон напруги живлення	*Номінальний діапазон напруги збудження*		1 ... 15		В
Номінальна чутливість при Cn	*Номінальна потужність при Cn*		2 ±10 %		мВ/В
Діапазон початкового нуля	*Нульовий баланс*		±10		%Cn
Вхідний/вихідний опір	*Опір входу/виходу*		385 ±20 / 350 ±5		Ω
Опір ізоляції	*Опір ізоляції*		5 000		МОм/50 В
ЗАГАЛЬНІ	***GENERAL***				
Діапазон температур з компенсацією	*Діапазон температур з компенсацією*		-10 ... +40		°C
Діапазон робочих температур	*Діапазон робочих температур*		-20 ... +60		°C
Максимальне допустиме навантаження	*Граничне навантаження*		150		%Emax
Максимальне навантаження до руйнування	*Максимальне перевантаження*		200		%Emax
Момент затягування	*Tightening torque*		15		Нм
Ступінь захисту	*Клас захисту*		IP68		EN60529/ISO20653
Матеріал	*Матеріал*				
Випробувальний корпус	*Вимірювальний елемент*		Нержавіюча сталь - *Stainless steel*		
Оболонка кабелю	*Оболонка кабелю*		ПВХ		
Довжина кабелю	*Довжина кабелю*		3		м
Вага нетто	*Вага нетто*		0,7		кг

* AXL C3 15e

Опції - *Options*

ATEX 2014/34/EU, IECEx

` II 1 G/D, Ex ia IIC T6 Ga, Ex ia IIIC T80°C Da, IP6X, -20°C < Ta < +60°C (зона 0/20)
` II 1 D, Ex ta IIIC T125°C Da, IP6X, -20°C < Ta < +60°C (зона 20)
` II 3 G, Ex nA IIC T6 Gc, -20 °C < Ta < +60 °C (зона 2)

Аксесуари - *Accessories*

scaime
Головний офіс - *Headquarter*: Technosite Altéa - 294, Rue Georges Charpak - 74100 JUVIGNY - FRANCE SCAIME SAS - 294, RUE GEORGES CHARPAK - CS 50501 - 74105 ANNEMASSE CEDEX - FRANCE
Тел.: +33 (0)4 50 87 78 64 - Факс: +33 (0)4 50 87 78 46 -info@scaime.com - www.scaime.com
Завантажте всі наші документи на нашому веб-сайті - *Завантажте всі наші документи на нашому веб-сайті*

FT-AXL-FE-0323 - SCAIME - SIREN 389 325 283 - R.C.S. THONON LES BAINS - SIRET 389 325 283 00015 - SCAIME залишає за собою право вносити будь-які зміни без попереднього повідомлення - SCAIME reserves the right to bring any modification without prior notice.